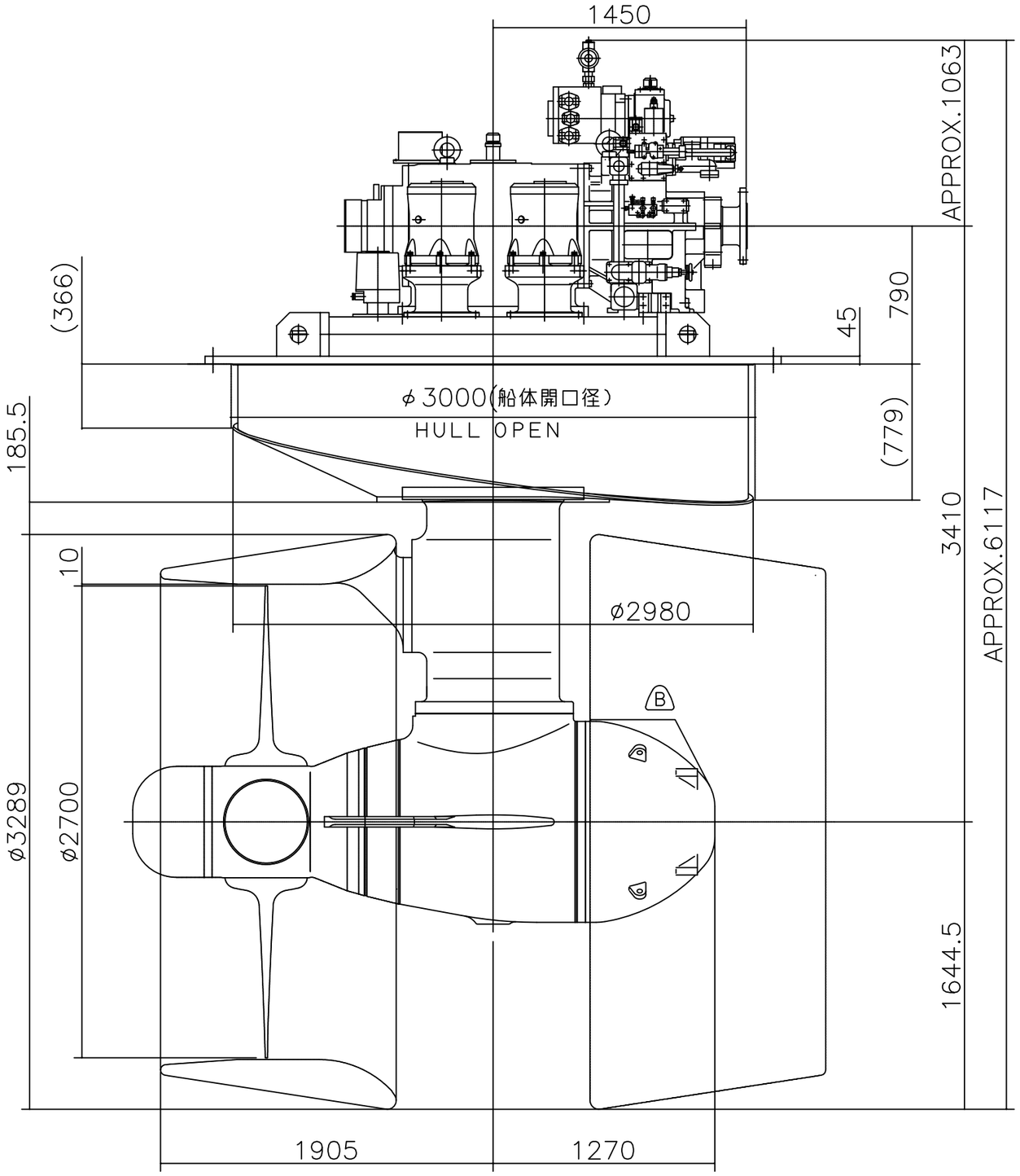

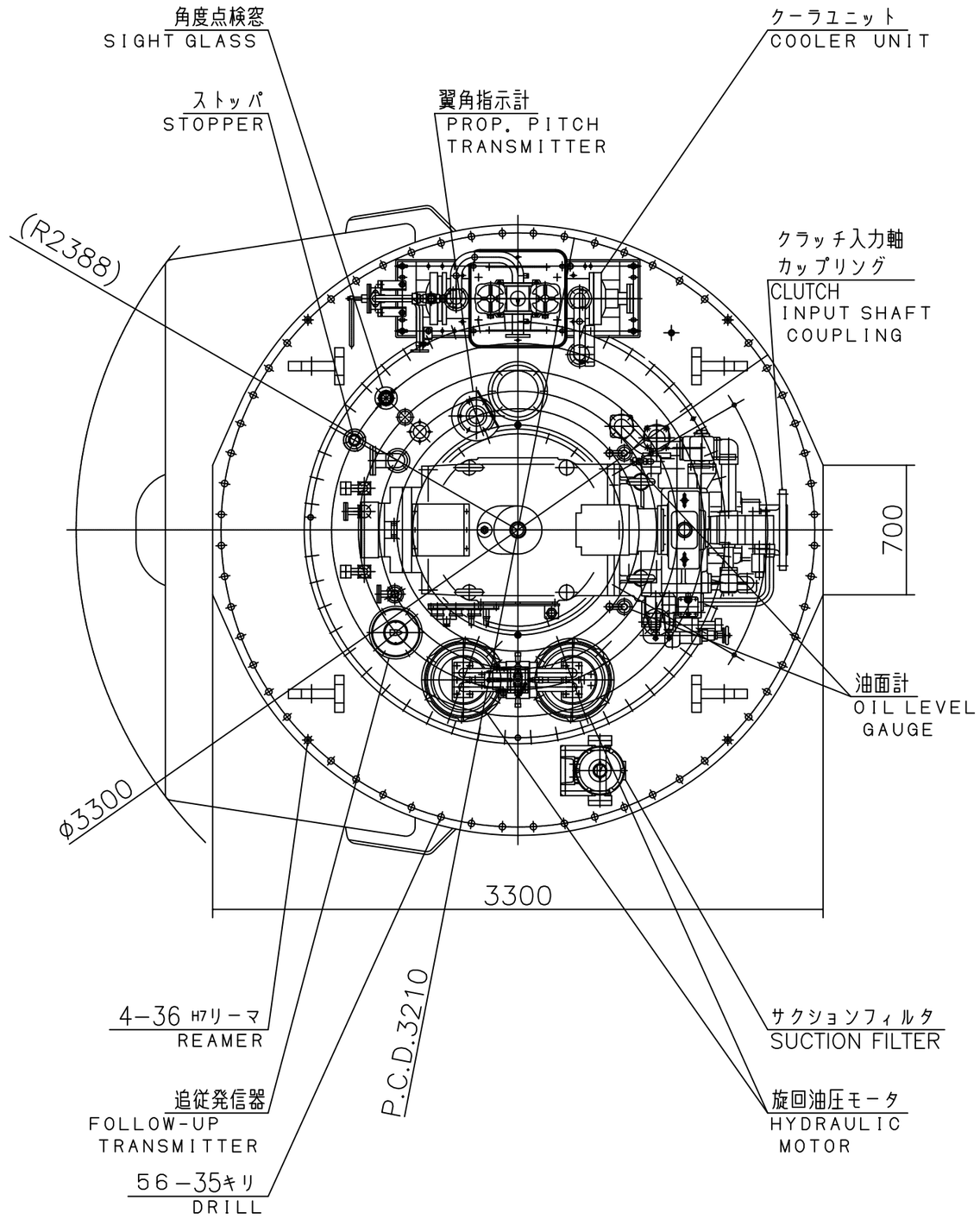

B	整流カバー点検窓部形状変更	2012.07.26	佐々木	今田	南

ZP-41CP

CL:ベラDIA2700・舟形台床3300:クーラユニット

南	南	今田	佐々木	2012.06.13

クミタテガイケイズ

GENERAL VIEW

89W00122B